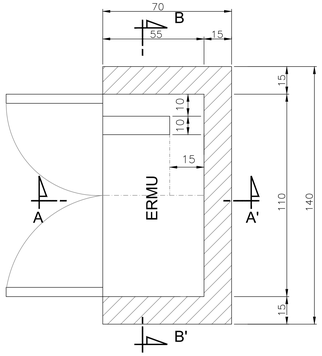

PLANTA BAIXA

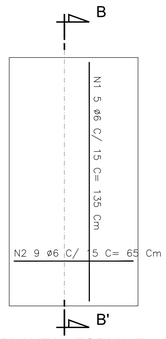

PLANTA - FORMA E ARMAÇÃO DA BASE

CORTE B - B´

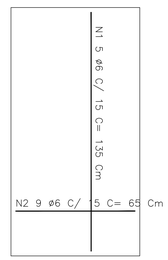

PLANTA - FORMA E ARMAÇÃO DA LAJE

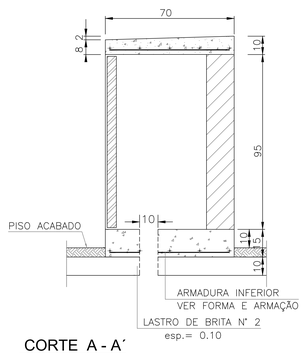

CORTE A - A´

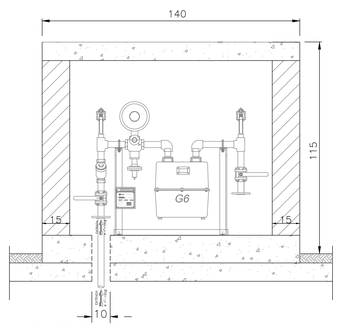

CORTE B - B´

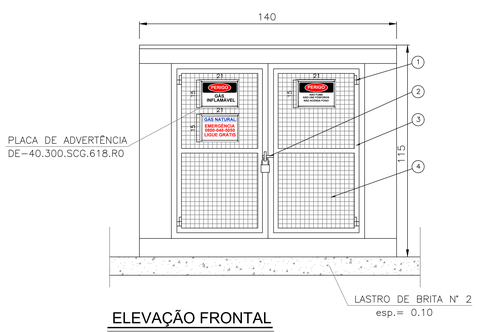

ELEVAÇÃO FRONTAL

LISTA DE FERROS				
POS.	ø(mm)	QUANT.	COMP.(Cm)	TOTAL(Cm)
N1	6	12	135	1500
N2	6	18	65	1260
RESUMO				
CA	ø(mm)	QUANT. (m)	PESO Kg/m	PESO TOTAL (Kg)
60	6	27.60	0.230	6.35

A 01 DETALHE ABRIGO DE ALVENARIA
ERMU URBANA ESC. 1:20

TIPO 1

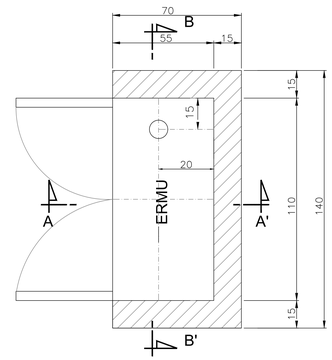

PLANTA BAIXA

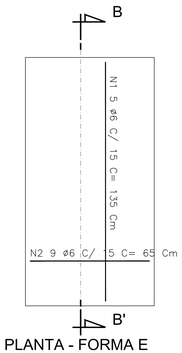

PLANTA - FORMA E ARMAÇÃO DA BASE (2x)

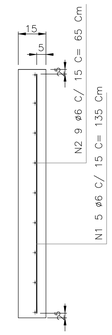

CORTE B - B´

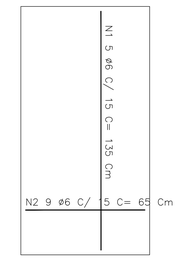

PLANTA - FORMA E ARMAÇÃO DA LAJE

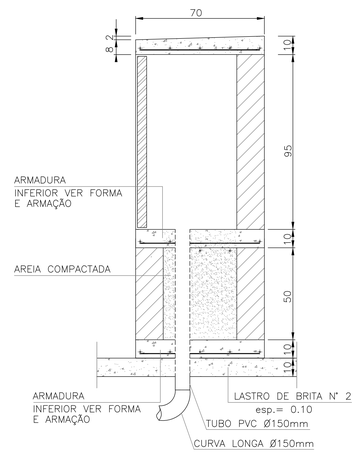

CORTE A - A´

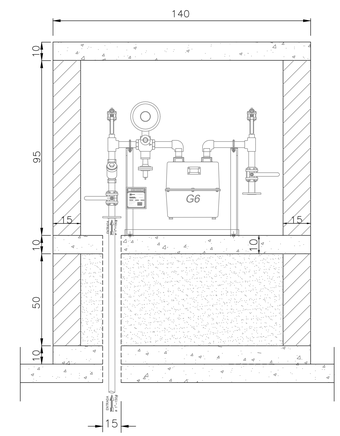

CORTE B - B´

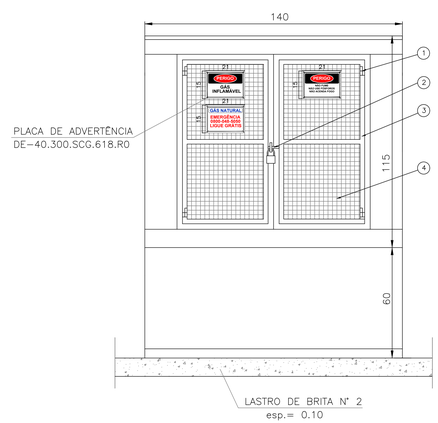

ELEVAÇÃO FRONTAL

LISTA DE FERROS				
POS.	ø(mm)	QUANT.	COMP.(Cm)	TOTAL(Cm)
N1	6	12	135	1500
N2	6	18	65	1260
RESUMO				
CA	ø(mm)	QUANT. (m)	PESO Kg/m	PESO TOTAL (Kg)
60	6	41.40	0.230	9.52

A 02 DETALHE ABRIGO DE ALVENARIA
ERMU URBANA ESC. 1:20

TIPO 2

DOCUMENTOS DE REFERÊNCIA

1-ET-40.300.SCG.008 - SINALIZAÇÃO PARA RDGN.
2-DE-40.300.HRK.011 - DESENHO DE CONJUNTO ERMU TIPO E G6.
3-DE-40.300.HRK.013 - DESENHO DE CONJUNTO ERMU TIPO F G10.
4-DE-40.300.HRK.015 - DESENHO DE CONJUNTO ERMU TIPO G G16.
5-DE-40.300.HRK.017 - DESENHO DE CONJUNTO ERMU TIPO H G25.

NOTAS GERAIS

1-DIMENSÕES EM CM, SALVO AS INDICAÇÕES EM CONTRÁRIO.
2-ESPECIFICAÇÃO DO MATERIAL DOS PORTÕES ESTARÁ CONTIDO NA LISTA DE MATERIAIS GERAIS.
3-O ABRIGO DAS ERMU'S SERÁ CONSTRUÍDA COM LAJES DE COBERTURA IMPERMEÁVEL
4-RECOBRIMENTO DA ARMADURA = 2.5cm.
5-PROJETO E EXECUÇÃO DA OBRA DE ACORDO COM AS NBR's VIGENTES.
6-RESISTÊNCIAS CARACTERÍSTICAS MÍNIMAS EXIGIDAS:
CONCRETO fck ≥ 200 kgf/cm2 (20MPa.)
AÇO CA-60A fyk≥ 5.000 kgf/cm2 (500MPa.)
7-PARA CURA DO CONCRETO MANTER A SUPERFICIE ÚMIDA EM PELO MENOS 7 DIAS APÓS O SEU LANÇAMENTO.
8-NIVELAR E GRAUTEAR A BASE DO "SKID" APÓS A MONTAGEM DA ESTAÇÃO.
9-PINTURA - VER ET-40.300.SCG.011.
10-REVESTIR O TUBO COM PRIMER, FITA E ALUFITA SIMILAR, NA JUNTA DE TRANSIÇÃO ENTERRADA.
11-PORTÃO METÁLICO EM TELA OTIS PINTADO NA COR CINZA MUNSELL N6,5 OU NA COR PADRÃO DO CLIENTE.

LISTA DE MATERIAIS GERAIS

ITEM	DERCRIÇÃO	MATERIAL	UNID.	QTDE P/ ABRIGO
01	DOBRADIÇA (TIPO GONZO) DE SOLDA REFORÇADO	ARAME GALVANIZADO	Pç	04
02	FERROLHO REFORÇADO P/ CADEADO	GALVANIZADO	Pç	01
03	MOLDURA DE CANTONEIRA 11/2"x11/2"	GALVANIZADO	m	-
04	TELA ONDULADA (TIPO OTIS) MALHA DE 1" E FIO BWG 12	GALVANIZADO	m	-

OBSERVAÇÕES

1-AS DIMENSÕES DOS SKID DAS ERMUS DEVEM SER VERIFICADOS DE ACORDO COM O PROJETO DO FORNECEDOR.

REV.	DESCRIÇÃO	DATA	DES.	VERIF.	APROV.
11	REVISÃO- Portão Metálico em Tela Otis	27/07/22	A.F.C.	B.L.	S.B.S.
10	REVISÃO- Retirada do CCM	10/12/21	A.F.C.	B.L.	S.B.S.
9	REVISÃO- atendendo comentários	25/05/18	M.F.P	M.P.	C.M.P.
8	REVISÃO- atendendo comentários	22/03/16	L.C.P.	M.P.	C.M.P.
7	REVISÃO- sinalização (placas de alerta)	09/07/14	L.C.P.	M.P.	C.M.P.
6	REVISÃO- conj. de controle e manobra	08/03/13	M.O.J	M.P.	C.M.P.
5	REVISÃO- abrigo com VES bombeiro	10/10/11	L.C.P.	M.P.	C.M.P.
4	REVISÃO- abrigo para ERMU G40R	06/10/11	L.C.P.	M.P.	C.M.P.
3	REVISÃO-Espessura de parede	20/04/11	L.C.P.	M.P.	C.M.P.
2	REVISÃO-Padrão de Sinalização	14/03/11	L.C.P.	M.P.	C.M.P.
1	REVISÃO-Padrão de Sinalização	22/09/10	L.C.P.	M.P.	C.M.P.
0	EMISSÃO INICIAL	15/04/09	L.C.P.	M.P.	C.M.P.

ESTE DOCUMENTO É DE PROPRIEDADE DA SCGÁS, E NÃO PODE SER REPRODUZIDO OU USADO PARA QUALQUER FINALIDADE DIFERENTE DAQUELA PARA A QUAL ESTÁ SENDO FORNECIDO.

SCGÁS
COMPANHIA DE GÁS DE SANTA CATARINA

EMPREENDIMENTO
REDE DE DISTRIBUIÇÃO DE GÁS NATURAL

REGIÃO/ÁREA
GERAL

TÍTULO
DETALHE ABRIGO PRÉ-FABRICADO PARA ERMU URBANA

PROJ.	DES.	VERIF.	APROV.
SCGÁS	LEANDRO COELHO	O.S.F.	C.M.P.
DATA 15/04/2009	ESC. INDICADA		FOLHA 01/01

Nº. SCGAS DE-40.300.SCG.253 REV. 11